OBSAH:

01 ÚVODNÍ LIST, SEZNAM LISTŮ, POZNÁMKY
02 ROZVADĚČ RH1, POHLED, OCHRANA PŘED ÚRAZEM EL.PROUDEM
03 PŘÍVOD, SVODIČ PŘEPĚTÍ, PŘEPÍNAČ ZDROJŮ, CENTRAL STOP, SERVISNÍ SVĚTLO A ZÁSUVKA, TEMPERACE ROZVADĚČE, MĚŘÍCÍ TRAFA, KOMPENZACE, RELÉ 400V OK, NAPÁJENÍ DT1
04 PŘÍPRAVA PRO FVE
05 PROUDOVÝ CHRÁNIČ, INTEGROVANÉ HRUBÉ PŘEDČIŠTĚNÍ MT3, DÁVKOVACÍ STANICE MT11, REZERVA PRO BRÁNU
06 OSVĚTLENÍ ČOV
07 ZÁSUVKOVÉ SKŘÍNĚ, ZÁSUVKY, PROUDOVÝ CHRÁNIČ
08 VYTÁPĚNÍ ČOV, OHŘÍVAČ VODY, VENTILÁTORY M20 A M21
09 VENTILÁTOR M22
10 PROUDOVÝ CHRÁNIČ, MÍCHADLA M4 A M6
11 ČERPADLA PLOVOUCÍHO KALU M5 A M7
12 ČERPADLA VRATNÉHO A PŘEBYTEČNÉHO KALU M12 A M13
13 ŠOUPÁTKO VRATNÉHO KALU M14
14 ŠOUPÁTKO PŘEBYTEČNÉHO KALU M15
15 ČERPADLO USN M16
16 DMYCHADLO M8
17 DMYCHADLO M9
18 DMYCHADLO M10
19 ODVĚTRÁNÍ ROZVADĚČŮ

DATUM : 06/2023	AKCE : ČOV Těšetice - intenzifikace	PŘÍLOHA: ROZVADĚČ RH1		POLE : 1
REVIZE : R00				MĚŘÍTKO : ---
PROJEKTANT : Ing. KAREL POLÁČEK	PS : PS05, PS06, PS07, PS08	ZAK.ČÍSLO : 1276	ČÍSLO PŘÍLOHY : D.2-2.4	ČÍSLO VÝKR.: 01
HIP : Ing. RADKA KLÍMOVÁ	INVESTOR : VAK Znojemsko	STUPEŇ : DPS		

DUIS S.R.O.
Projektové a inženýrské služby
Srbská 1546/21, 612 00 Brno
E-mail: duis@duis.cz
www.duis.cz

ČELNÍ POHLED:

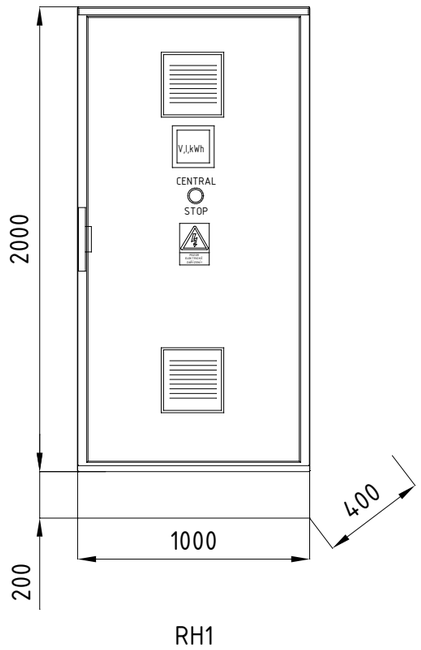

POPIS ROZVÁDĚČE:

SKŘÍŇ 1000x2200x400 (ŠxVxH), KRYTÍ IP54/20, MECH.ODOLNOST IK10, PLNÉ DVEŘE
PŘÍVODY A VÝVODY Z ROZVADĚČE - NAHORU
SVORKY SILOVÉ ELEKTROINSTALACE PROSTOROVĚ ODDĚLIT OD SVOREK
SLABOPROUDÉ ELEKTROINSTALACE !!!

ROZVODNÉ SOUSTAVY:

PŘÍVOD	3NPE ~50Hz 230/400V TN-S
ROZVOD	3NPE ~50Hz 230/400V TN-S
	24V= PELV

VÝSTRAŽNÉ ŠTÍTKY

NA DVEŘE ROZVADĚČE UMÍSTIT VÝSTRAŽNÝ ŠTÍTEK:
POZOR ELEKTRICKÉ ZAŘÍZENÍ
VSTUPNÍ SVORKY A ZAŘÍZENÍ PŘED HLAVNÍM VYPÍNAČEM OPATŘIT ŠTÍTKEM:
POZOR POD NAPĚTÍM I PŘI VYPNUTÉM HLAVNÍM VYPÍNAČI.

Ⓐ = OZNAČIT ŠTÍTKEM: POZOR POD NAPĚTÍM I PŘI VYPNUTÉM HLAVNÍM VYPÍNAČI

OCHRANA PŘED ÚRAZEM EL.PROUDEM:

Ochrana před úrazem elektrickým proudem, dotykem neživých částí:
- automatickým odpojením od zdroje
- ochranným pospojováním
- proudovými chrániči s vybavovacím proudem do 30mA
- malým napětím
- doplňujícím pospojováním

Ochrana před dotykem živých částí:
- izolací
- kryty nebo přepážkami
- konstrukčním provedením rozvaděče

DATUM : 06/2023	AKCE : ČOV Těšetice - intenzifikace	PŘÍLOHA: ROZVADĚČ RH1		POLE : 1	DUIS S.R.O. Projektové a inženýrské služby Srbská 1546/21, 612 00 Brno E-mail: duis@duis.cz www.duis.cz
REVIZE : R00				MĚŘÍTKO : ---	
PROJEKTANT : Ing. KAREL POLÁČEK	PS : PS05, PS06, PS07, PS08	ZAK.ČÍSLO : 1276	ČÍSLO PŘÍLOHY : D.2-2.4	ČÍSLO VÝKR.: 02	
HIP : Ing. RADKA KLÍMOVÁ	INVESTOR : VAK Znojemsko	STUPEŇ : DPS			

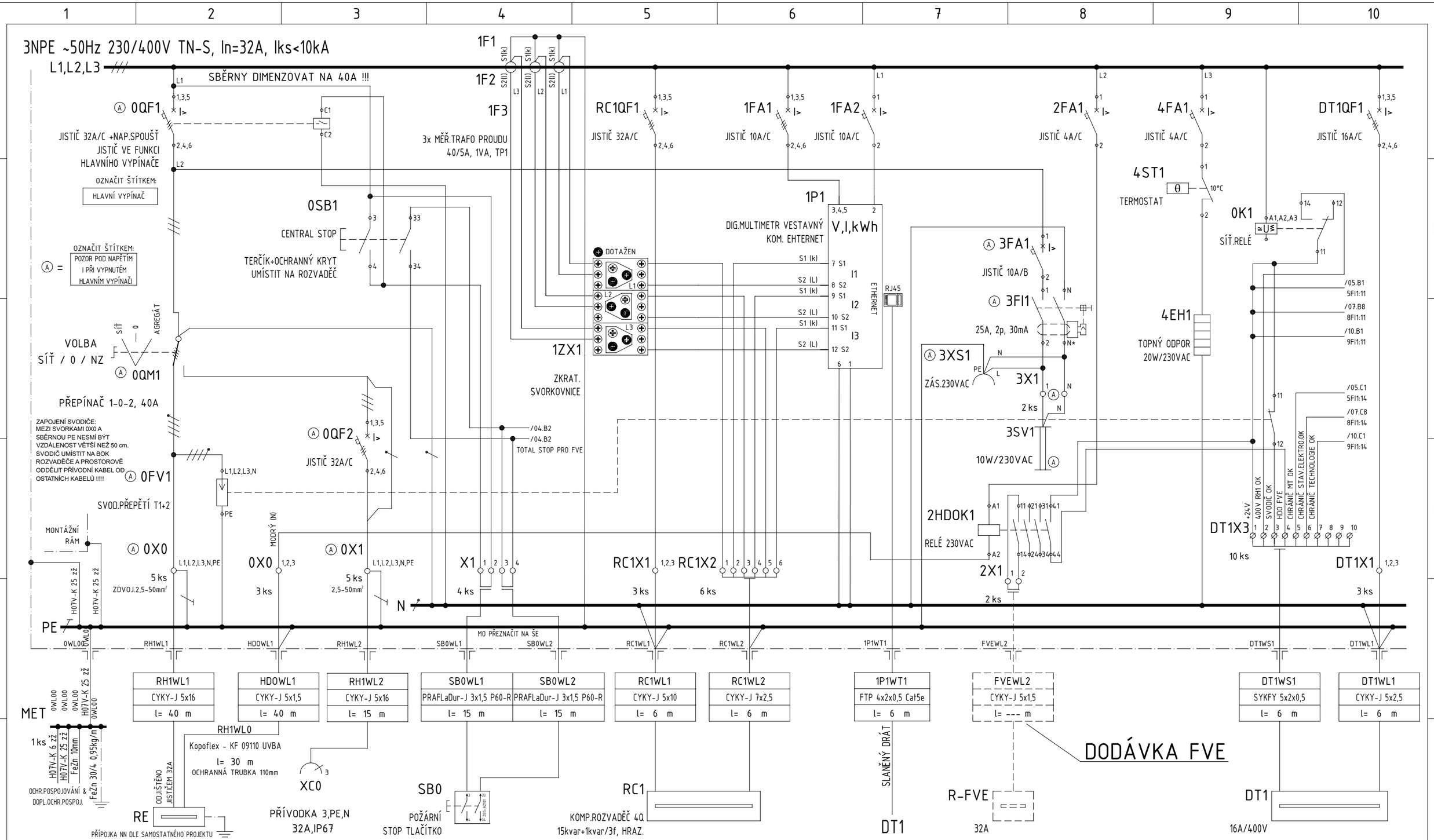

0	SB0	2	RC1	1	3	4	DT1
PŘÍVOD	TOTAL STOP	HDO SIGNALIZACE	KOMPENZACE	MĚŘENÍ PARAMETRŮ SÍTĚ	SERV.ZÁS.A SVĚTLO	TEMPERACE ROZVADĚČE	ROZVADĚČ SŘTP

DATUM : 06/2023	AKCE : ČOV Těšetice - intenzifikace	PŘÍLOHA: ROZVADĚČ RH1		POLE : 1	DUIS S.R.O. Projektové a inženýrské služby Srbská 1546/21, 612 00 Brno E-mail: duis@duis.cz www.duis.cz
REVIZE : R00				MĚŘÍTKO : ---	
PROJEKTANT : Ing. KAREL POLÁČEK	PS : PS05, PS06, PS07, PS08	ZAK.ČÍSLO : 1276	ČÍSLO PŘÍLOHY : D.2-2.4	ČÍSLO VÝKR.: 03	
HIP : Ing. RADKA KLÍMOVÁ	INVESTOR : VAK Znojemsko	STUPEŇ : DPS			

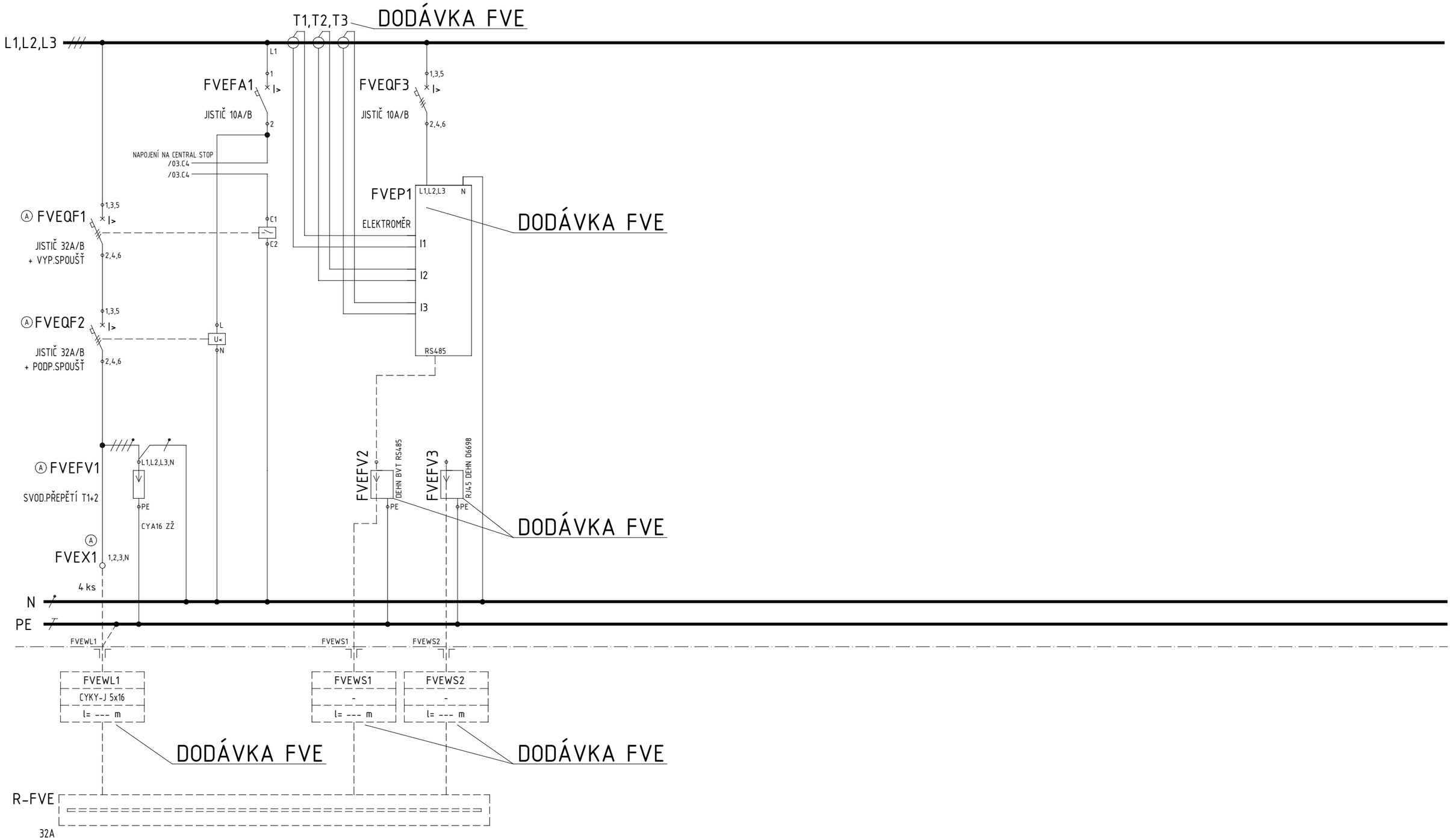

FVE	
NAPOJENÍ FVE - PŘÍPRAVA	

DATUM : 06/2023	AKCE : ČOV Těšetice - intenzifikace	PŘÍLOHA: ROZVADĚČ RH1		POLE : 1	DUIS S.R.O. Projektové a inženýrské služby Srbská 1546/21, 612 00 Brno E-mail: duis@duis.cz www.duis.cz
REVIZE : R00				MĚŘÍTKO : ---	
PROJEKTANT : Ing. KAREL POLÁČEK	PS : PS05, PS06, PS07, PS08	ZAK.ČÍSLO : 1276	ČÍSLO PŘÍLOHY : D.2-2.4	ČÍSLO VÝKR.: 04	
HIP : Ing. RADKA KLÍMOVÁ	INVESTOR : VAK Znojemsko	STUPEŇ : DPS			

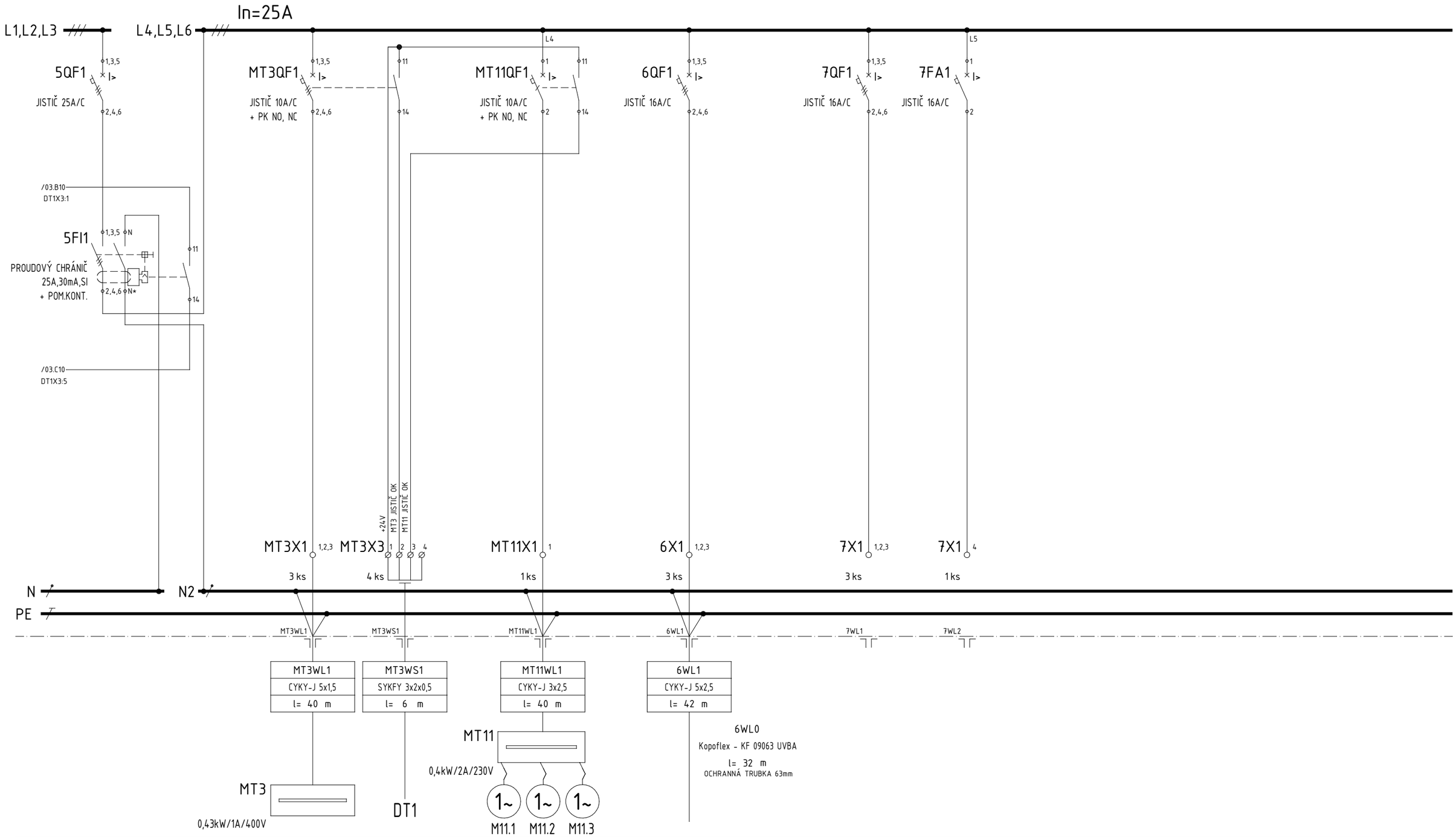

5	MT3	MT11	6	7	
CHRÁNIČ TECH.ROZVADĚČE	INTEGROVANÉ HR.PŘEDČIŠTĚNÍ	DÁVKOVACÍ STANICE	VJEZDOVÁ BRÁNA	REZERVA	

DATUM : 06/2023	AKCE : ČOV Těšetice - intenzifikace	PŘÍLOHA: ROZVADĚČ RH1		POLE : 1	DUIS S.R.O. Projektové a inženýrské služby Srbská 1546/21, 612 00 Brno E-mail: duis@duis.cz www.duis.cz
REVIZE : R00				MĚŘÍTKO : ---	
PROJEKTANT : Ing. KAREL POLÁČEK	PS : PS05, PS06, PS07, PS08	ZAK.ČÍSLO : 1276	ČÍSLO PŘÍLOHY : D.2-2.4	ČÍSLO VÝKR.: 05	
HIP : Ing. RADKA KLÍMOVÁ	INVESTOR : VAK Znojemsko	STUPEŇ : DPS			

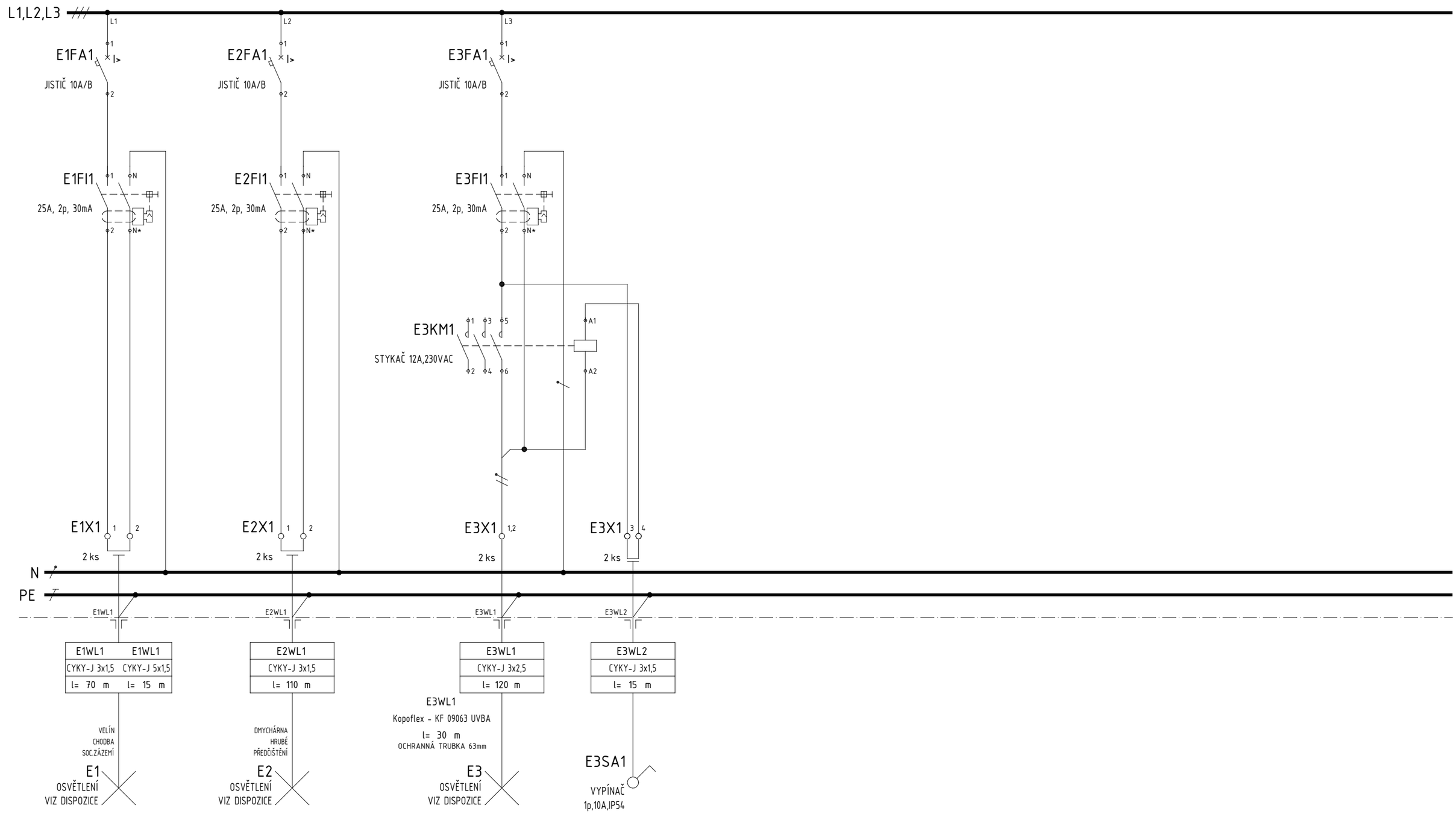

E1	E2	E3	
SVĚTLO I	SVĚTLO II	VENKOVNÍ OSVĚTLENÍ	

DATUM : 06/2023	AKCE : ČOV Těšetice - intenzifikace	PŘÍLOHA: ROZVADĚČ RH1		POLE : 1
REVIZE : R00				MĚŘÍTKO : ---
PROJEKTANT : Ing. KAREL POLÁČEK	PS : PS05, PS06, PS07, PS08	ZAK.ČÍSLO : 1276	ČÍSLO PŘÍLOHY : D.2-2.4	ČÍSLO VÝKR.: 06
HIP : Ing. RADKA KLÍMOVÁ	INVESTOR : VAK Znojemsko	STUPEŇ : DPS		

DUIS S.R.O.
Projektové a inženýrské služby
Srbská 1546/21, 612 00 Brno
E-mail: duis@duis.cz
www.duis.cz

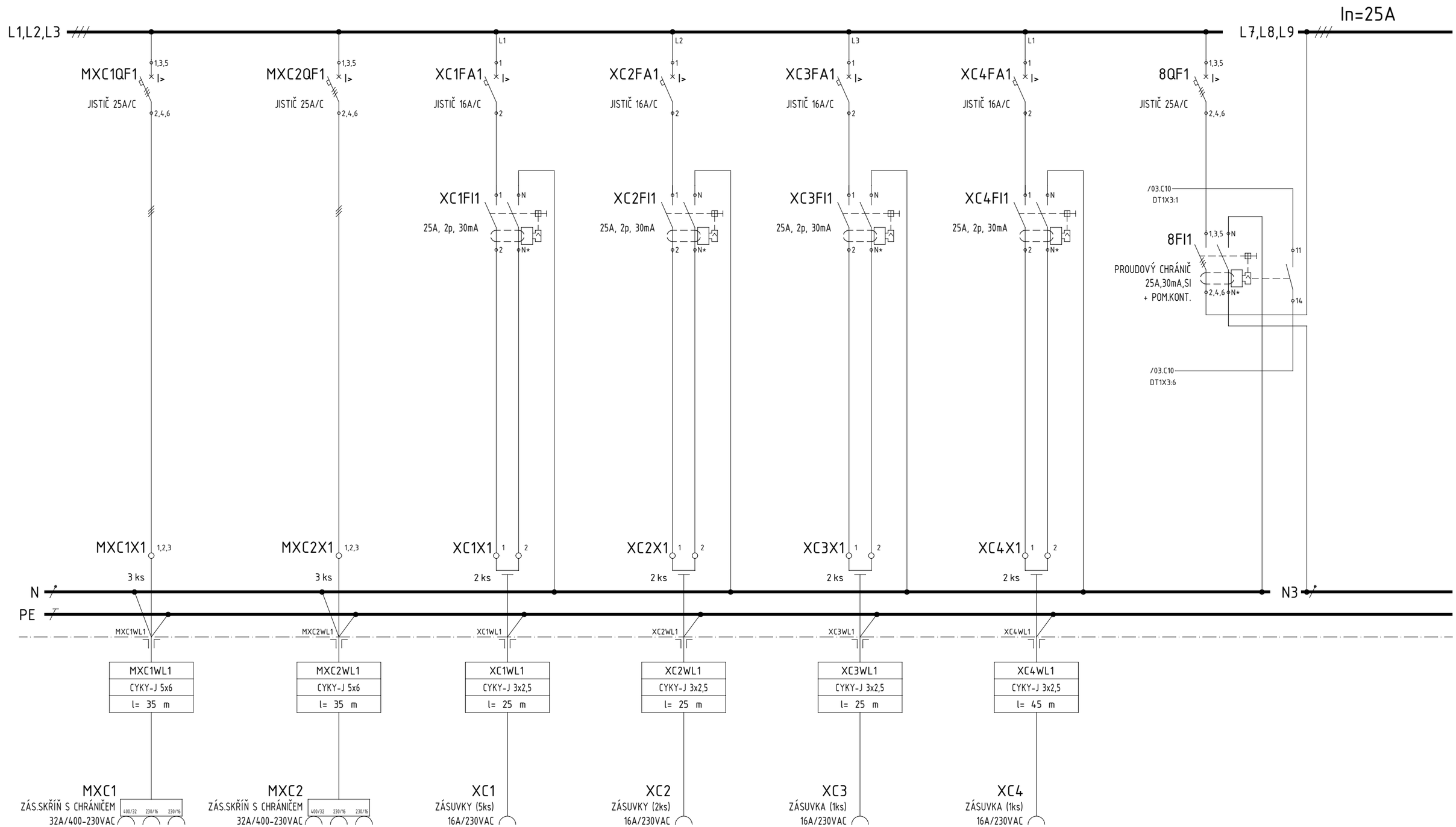

MXC1	MXC2	XC1	XC2	XC3	XC4	8	
ZÁS.SKŘÍŇ 1	ZÁS.SKŘÍŇ 2	ZÁSUVKY VELÍN	ZÁS. SOC.ZÁZ.,CHODBA	ZÁSUVKA DMYCHÁRNA	ZÁSUVKA ARM.KOMORA	CHRÁNIČ STAV.ELEKTRO	

DATUM : 06/2023	AKCE : ČOV Těšetice - intenzifikace	PŘÍLOHA: ROZVADĚČ RH1		POLE : 1	DUIS S.R.O. Projektové a inženýrské služby Srbská 1546/21, 612 00 Brno E-mail: duis@duis.cz www.duis.cz
REVIZE : R00				MĚŘÍTKO : ---	
PROJEKTANT : Ing. KAREL POLÁČEK	PS : PS05, PS06, PS07, PS08	ZAK.ČÍSLO : 1276	ČÍSLO PŘÍLOHY : D.2-2.4	ČÍSLO VÝKR.: 07	
HIP : Ing. RADKA KLÍMOVÁ	INVESTOR : VAK Znojemsko	STUPEŇ : DPS			

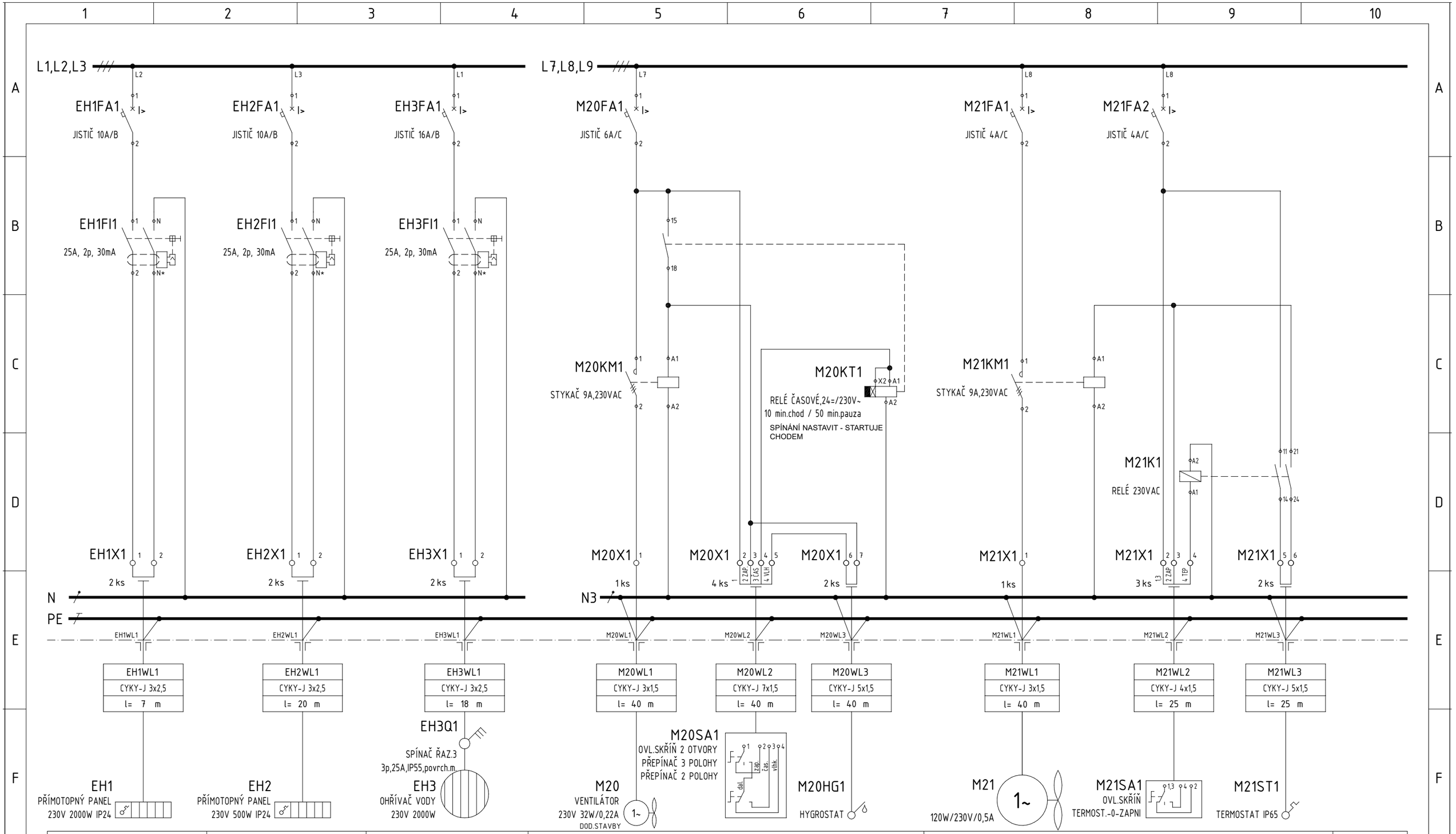

EH1	EH2	EH3	M20	M21	
TOPENÍ VELÍN	TOPENÍ SOC.ZÁZEMÍ	OHŘÍVAČ VODY	VENTILÁTOR HRUBÉ PŘEDČIŠTĚNÍ	VENTILÁTOR DMYCHÁRNA	

DATUM : 06/2023	AKCE : ČOV Těšetice - intenzifikace	PŘÍLOHA: ROZVADĚČ RH1		POLE : 1	
REVIZE : R00				MĚŘÍTKO : ---	
PROJEKTANT : Ing. KAREL POLÁČEK	PS : PS05, PS06, PS07, PS08	ZAK.ČÍSLO : 1276	ČÍSLO PŘÍLOHY : D.2-2.4	ČÍSLO VÝKR.: 08	
HIP : Ing. RADKA KLÍMOVÁ	INVESTOR : VAK Znojemsko	STUPEŇ : DPS			

DUIS S.R.O.
Projektové a inženýrské služby
Srbská 1546/21, 612 00 Brno
E-mail: duis@duis.cz
www.duis.cz

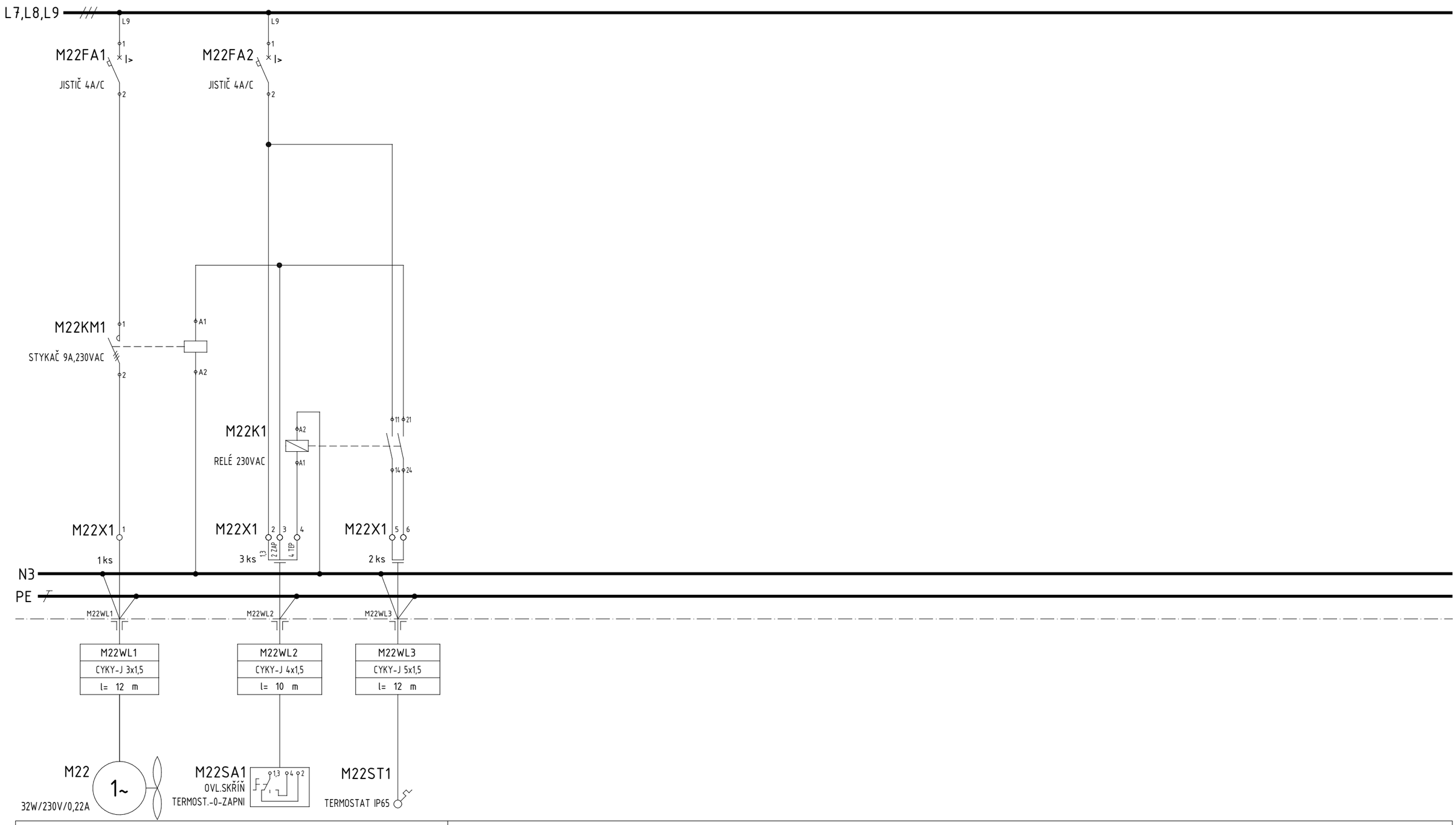

M22	
VENTILÁTOR ROZVODNA	

DATUM : 06/2023	AKCE : ČOV Těšetice - intenzifikace	PŘÍLOHA: ROZVADĚČ RH1		POLE : 1	DUIS S.R.O. Projektové a inženýrské služby Srbská 1546/21, 612 00 Brno E-mail: duis@duis.cz www.duis.cz
REVIZE : R00				MĚŘÍTKO : ---	
PROJEKTANT : Ing. KAREL POLÁČEK	PS : PS05, PS06, PS07, PS08	ZAK.ČÍSLO : 1276	ČÍSLO PŘÍLOHY : D.2-2.4	ČÍSLO VÝKR.: 09	
HIP : Ing. RADKA KLÍMOVÁ	INVESTOR : VAK Znojemsko	STUPEŇ : DPS			

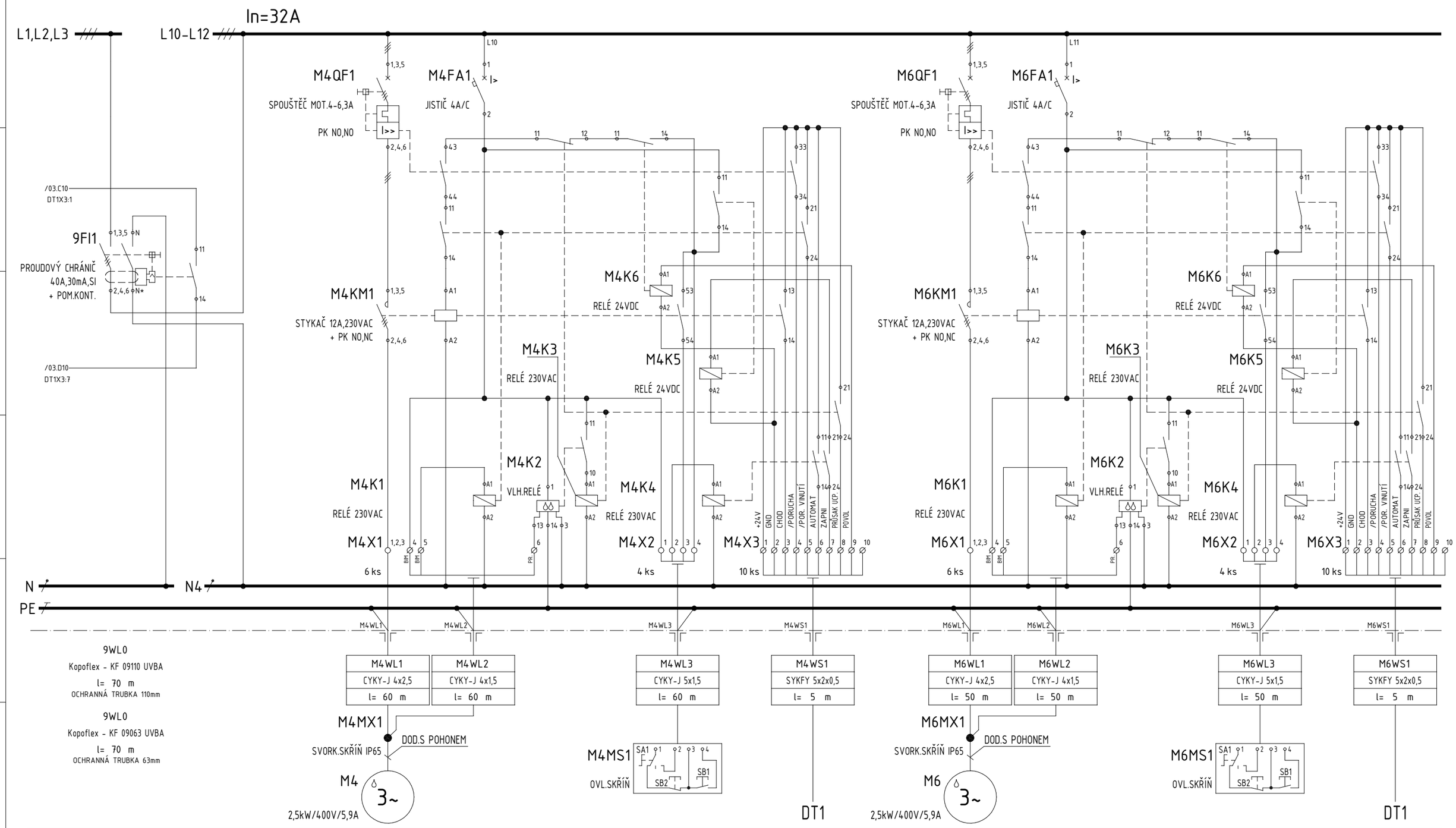

9	M4	M6
CHRÁNIČ TECHNOLOGIE	MÍCHADLO AN1	MÍCHADLO AN2

DATUM : 06/2023	AKCE : ČOV Těšetice - intenzifikace	PŘÍLOHA: ROZVADĚČ RH1		POLE : 1
REVIZE : R00				MĚŘÍTKO : ---
PROJEKTANT : Ing. KAREL POLÁČEK	PS : PS05, PS06, PS07, PS08	ZAK.ČÍSLO : 1276	ČÍSLO PŘÍLOHY : D.2-2.4	ČÍSLO VÝKR.: 10
HIP : Ing. RADKA KLÍMOVÁ	INVESTOR : VAK Znojemsko	STUPEŇ : DPS		

DUIS S.R.O.
Projektové a inženýrské služby
Srbská 1546/21, 612 00 Brno
E-mail: duis@duis.cz
www.duis.cz

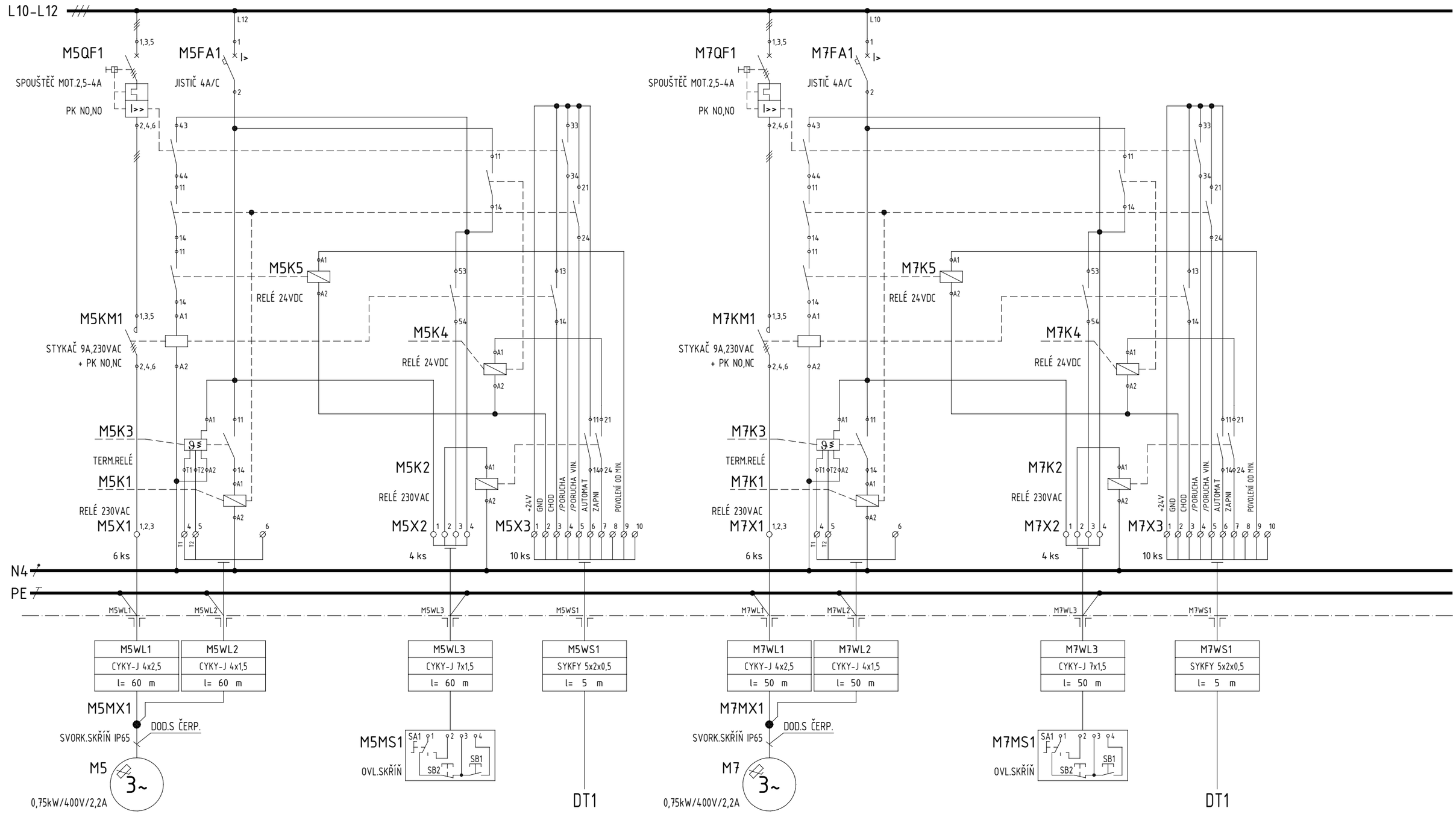

M5	M7	
ČERPADLO PLOV.KALU DN1	ČERPADLO PLOV.KALU DN2	

DATUM : 06/2023	AKCE : ČOV Těšetice - intenzifikace	PŘÍLOHA: ROZVADĚČ RH1		POLE : 1	DUIS S.R.O. Projektové a inženýrské služby Srbská 1546/21, 612 00 Brno E-mail: duis@duis.cz www.duis.cz
REVIZE : R00				MĚŘÍTKO : ---	
PROJEKTANT : Ing. KAREL POLÁČEK	PS : PS05, PS06, PS07, PS08	ZAK.ČÍSLO : 1276	ČÍSLO PŘÍLOHY : D.2-2.4	ČÍSLO VÝKR.: 11	
HIP : Ing. RADKA KLÍMOVÁ	INVESTOR : VAK Znojemsko	STUPEŇ : DPS			

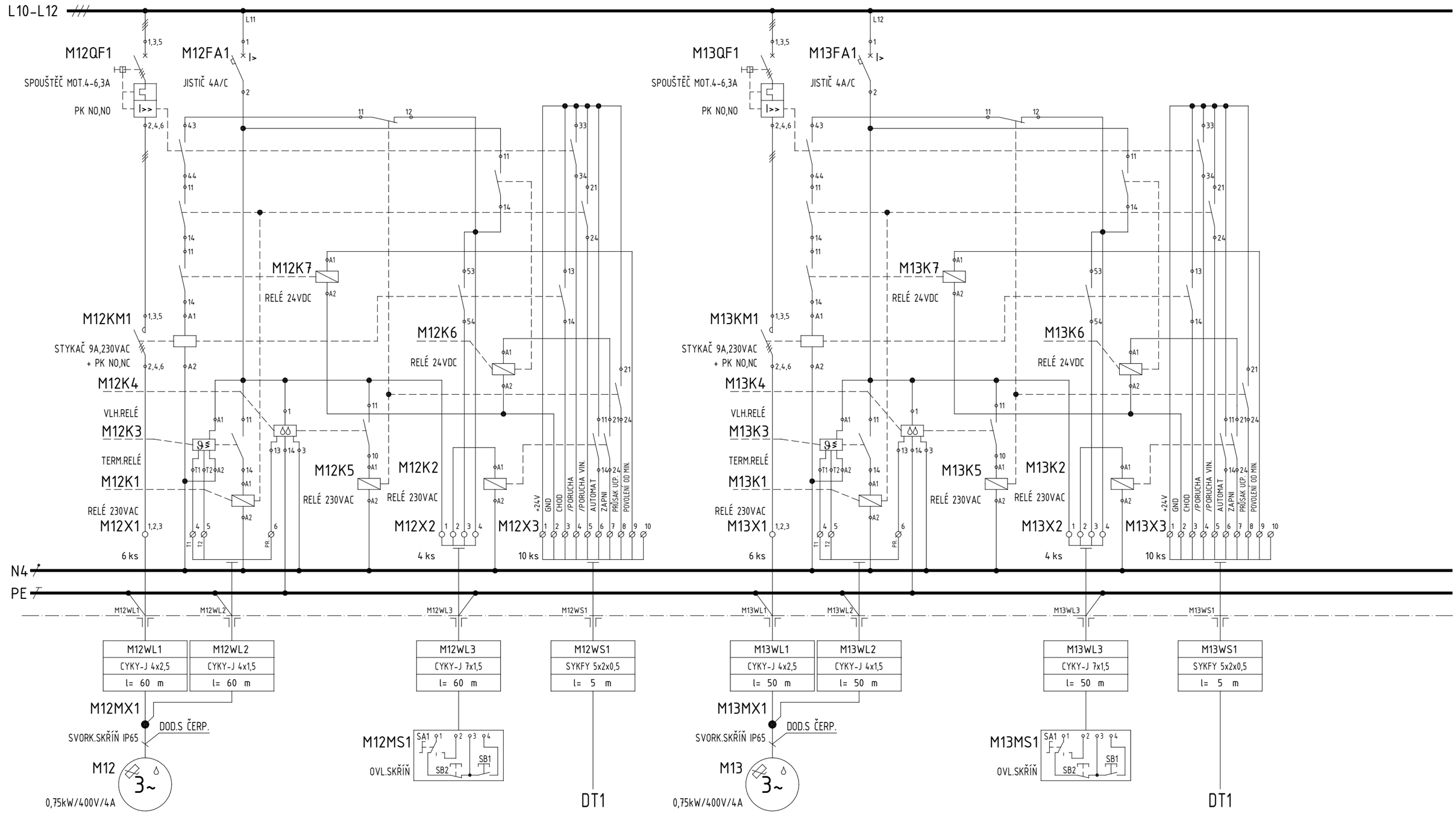

M12	M13	
ČERPADLO VK A PK DN1	ČERPADLO VK A PK DN2	

DATUM : 06/2023	AKCE : ČOV Těšetice - intenzifikace	PŘÍLOHA: ROZVADĚČ RH1		POLE : 1	DUIS S.R.O. Projektové a inženýrské služby Srbská 1546/21, 612 00 Brno E-mail: duis@duis.cz www.duis.cz
REVIZE : R00				MĚŘÍTKO : ---	
PROJEKTANT : Ing. KAREL POLÁČEK	PS : PS05, PS06, PS07, PS08	ZAK.ČÍSLO : 1276	ČÍSLO PŘÍLOHY : D.2-2.4	ČÍSLO VÝKR.: 12	
HIP : Ing. RADKA KLÍMOVÁ	INVESTOR : VAK Znojemsko	STUPEŇ : DPS			

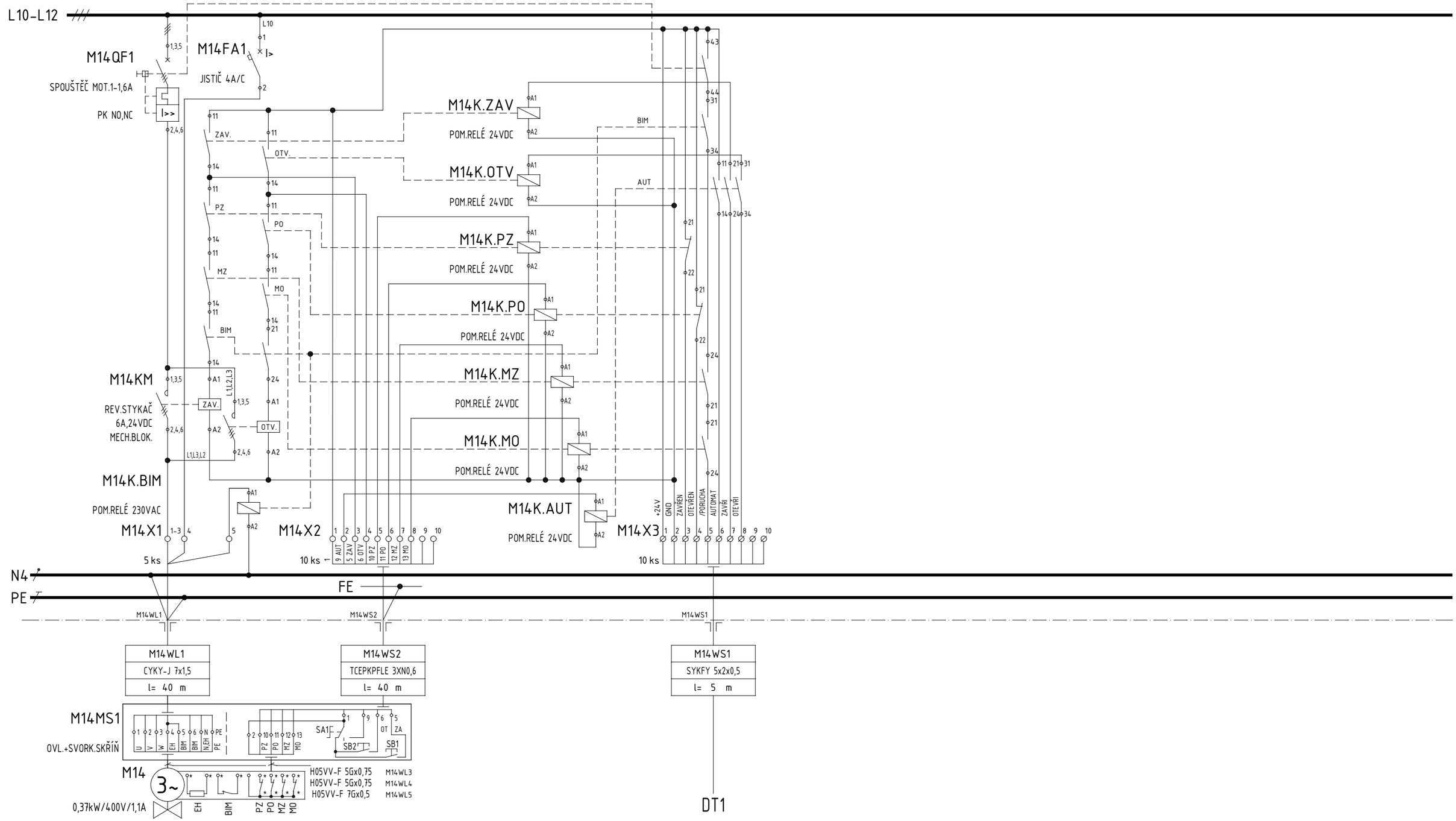

M14	
EL.ŠOUPÁTKO - VRATNÝ KAL	

DATUM : 06/2023	AKCE : ČOV Těšetice - intenzifikace	PŘÍLOHA: ROZVADĚČ RH1		POLE : 1	DUIS S.R.O. Projektové a inženýrské služby Srbská 1546/21, 612 00 Brno E-mail: duis@duis.cz www.duis.cz
REVIZE : R00				MĚŘÍTKO : ---	
PROJEKTANT : Ing. KAREL POLÁČEK	PS : PS05, PS06, PS07, PS08	ZAK.ČÍSLO : 1276	ČÍSLO PŘÍLOHY : D.2-2.4	ČÍSLO VÝKR.: 13	
HIP : Ing. RADKA KLÍMOVÁ	INVESTOR : VAK Znojemsko	STUPEŇ : DPS			

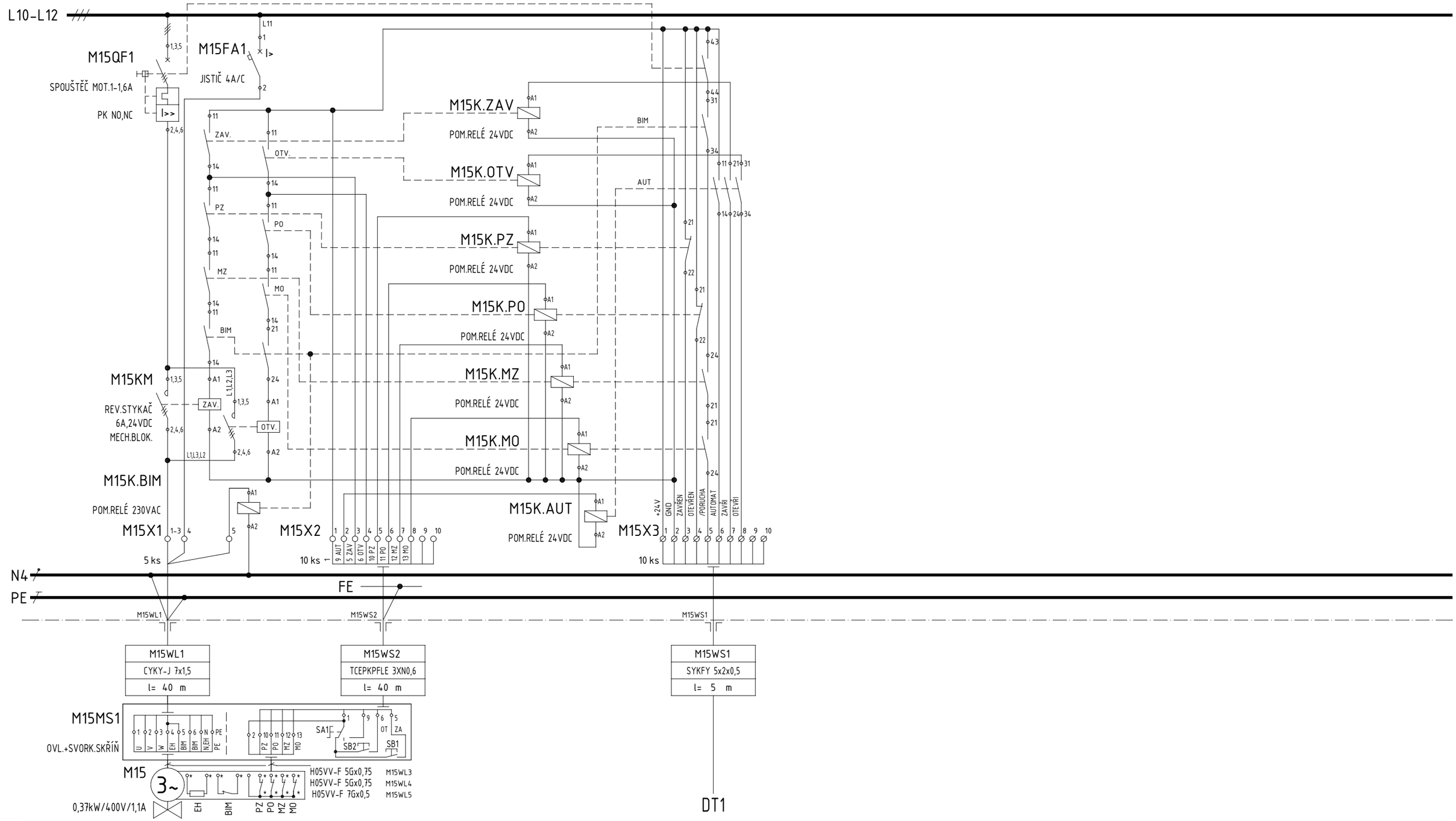

M15	
EL.ŠOUPÁTKO - PŘEBYTEČNÝ KAL	

DATUM : 06/2023	AKCE : ČOV Těšetice - intenzifikace	PŘÍLOHA: ROZVADĚČ RH1		POLE : 1	DUIS S.R.O. Projektové a inženýrské služby Srbská 1546/21, 612 00 Brno E-mail: duis@duis.cz www.duis.cz
REVIZE : R00				MĚŘÍTKO : ---	
PROJEKTANT : Ing. KAREL POLÁČEK	PS : PS05, PS06, PS07, PS08	ZAK.ČÍSLO : 1276	ČÍSLO PŘÍLOHY : D.2-2.4	ČÍSLO VÝKR.: 14	
HIP : Ing. RADKA KLÍMOVÁ	INVESTOR : VAK Znojemsko	STUPEŇ : DPS			

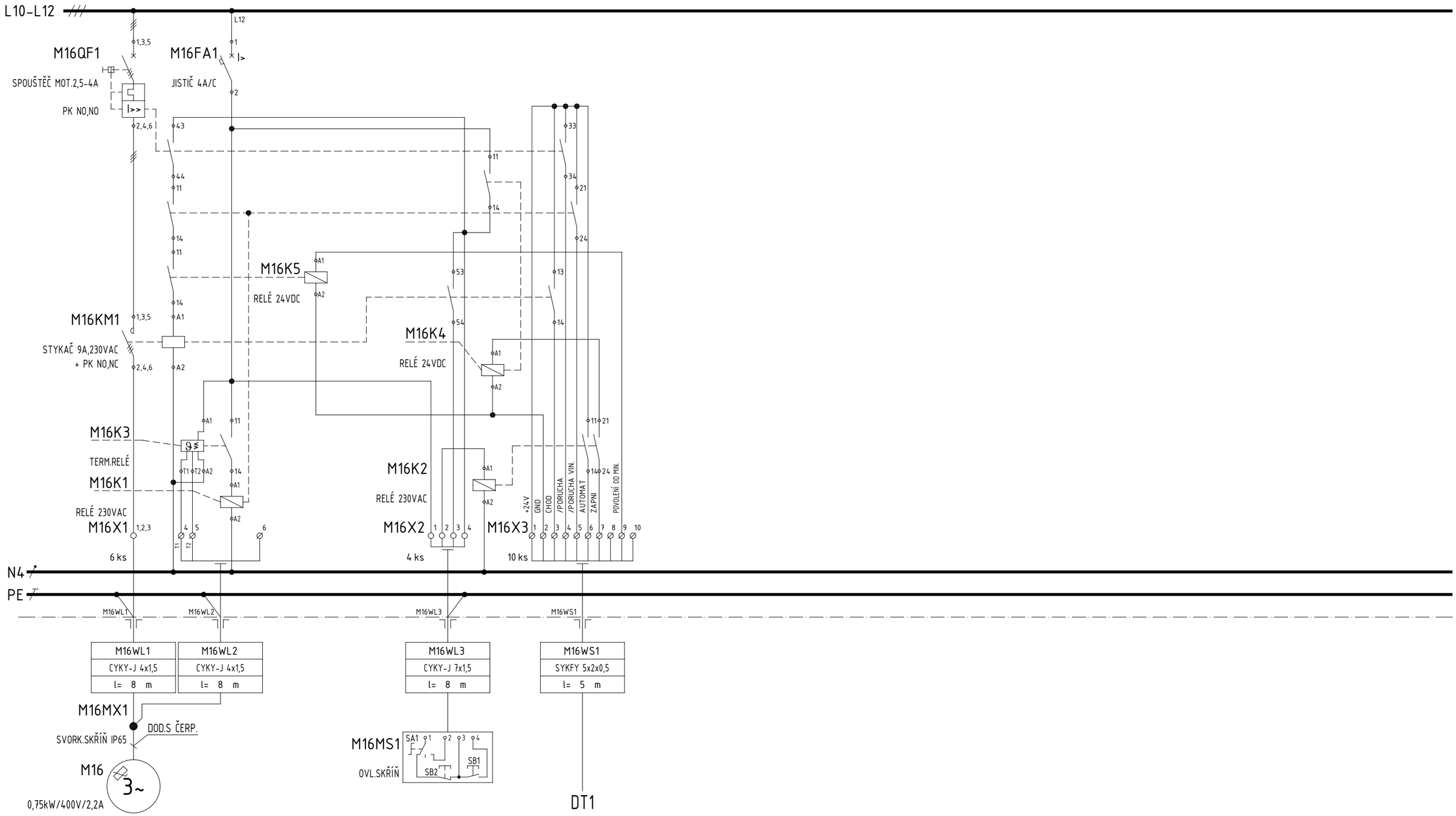

M16	
ČERPADLO USN	

DATUM : 06/2023	AKCE : ČOV Těšetice - intenzifikace	PŘÍLOHA: ROZVADĚČ RH1		POLE : 1	DUIS S.R.O. Projektové a inženýrské služby Srbská 1546/21, 612 00 Brno E-mail: duis@duis.cz www.duis.cz
REVIZE : R00				MĚŘÍTKO : ---	
PROJEKTANT : Ing. KAREL POLÁČEK	PS : PS05, PS06, PS07, PS08	ZAK.ČÍSLO : 1276	ČÍSLO PŘÍLOHY : D.2-2.4	ČÍSLO VÝKR.: 15	
HIP : Ing. RADKA KLÍMOVÁ	INVESTOR : VAK Znojemsko	STUPEŇ : DPS			

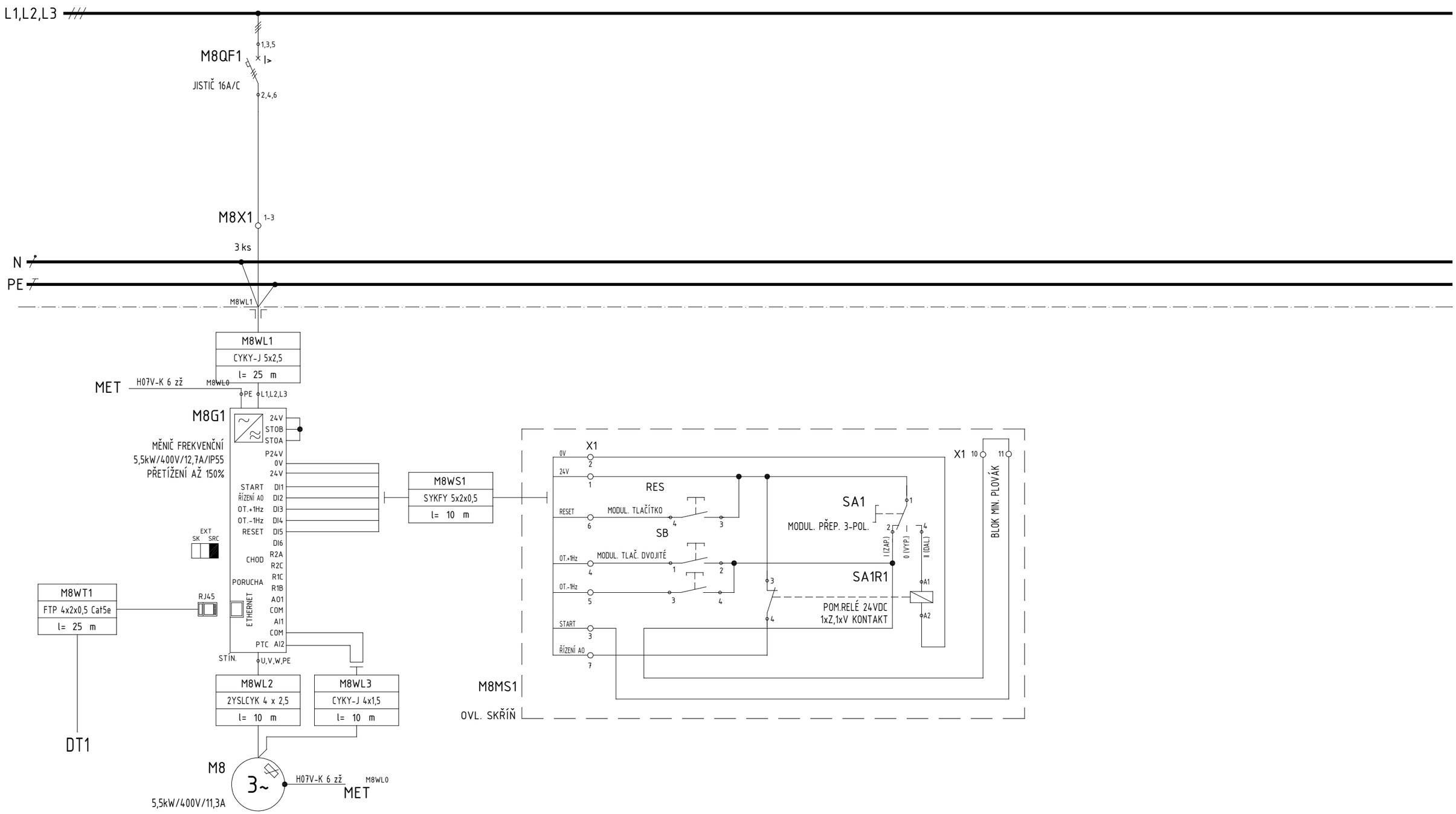

M8	
DMYCHADLO AN1	

DATUM : 06/2023	AKCE : ČOV Těšetice - intenzifikace	PŘÍLOHA: ROZVADĚČ RH1		POLE : 1	DUIS S.R.O. Projektové a inženýrské služby Srbská 1546/21, 612 00 Brno E-mail: duis@duis.cz www.duis.cz
REVIZE : R00				MĚŘÍTKO : ---	
PROJEKTANT : Ing. KAREL POLÁČEK	PS : PS05, PS06, PS07, PS08	ZAK.ČÍSLO : 1276	ČÍSLO PŘÍLOHY : D.2-2.4	ČÍSLO VÝKR.: 16	
HIP : Ing. RADKA KLÍMOVÁ	INVESTOR : VAK Znojemsko	STUPEŇ : DPS			

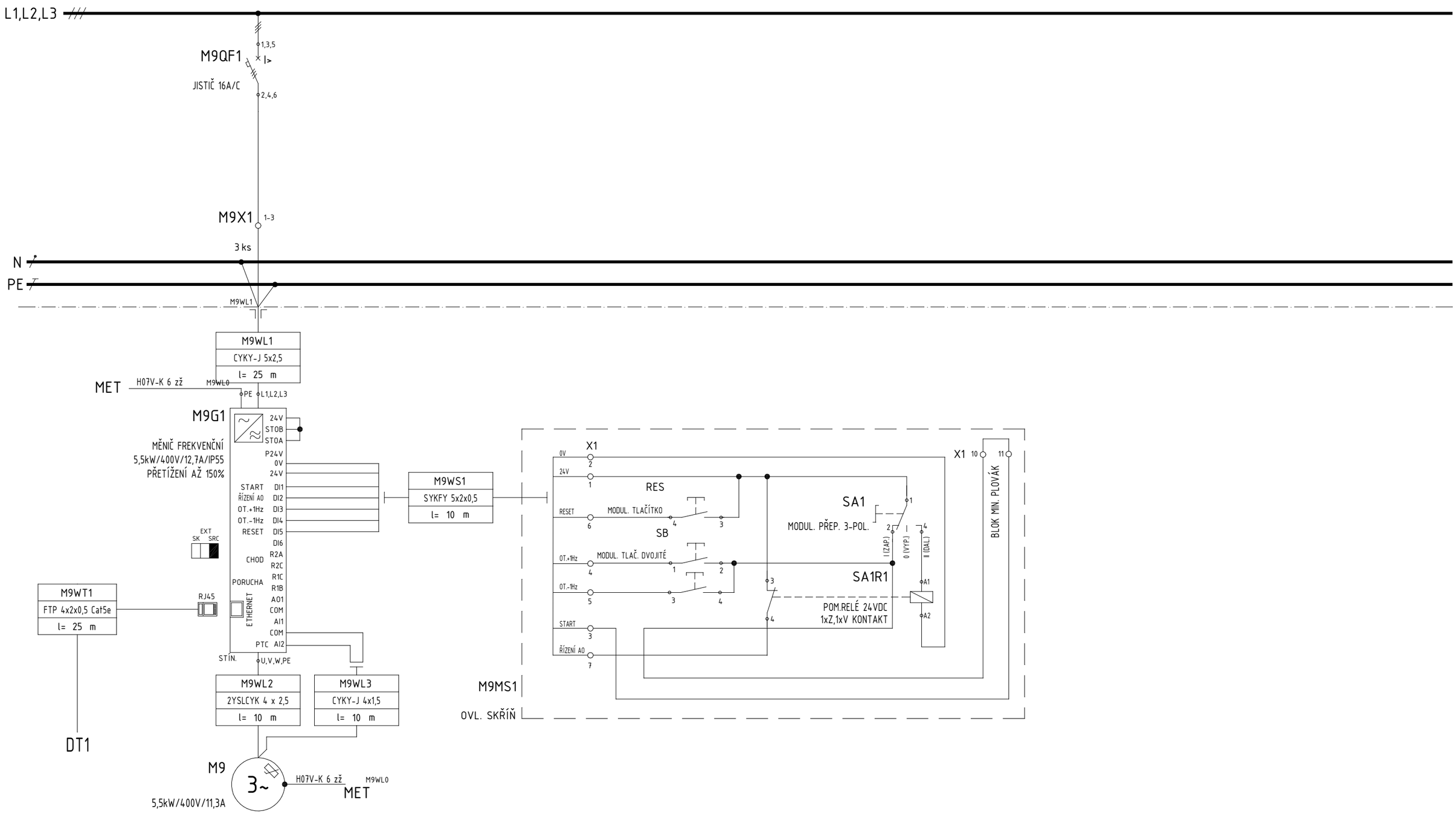

M9	
DMYCHADLO AN2	

DATUM : 06/2023	AKCE : ČOV Těšetice - intenzifikace	PŘÍLOHA: ROZVADĚČ RH1		POLE : 1	DUIS S.R.O. Projektové a inženýrské služby Srbská 1546/21, 612 00 Brno E-mail: duis@duis.cz www.duis.cz
REVIZE : R00				MĚŘÍTKO : ---	
PROJEKTANT : Ing. KAREL POLÁČEK	PS : PS05, PS06, PS07, PS08	ZAK.ČÍSLO : 1276	ČÍSLO PŘÍLOHY : D.2-2.4	ČÍSLO VÝKR.: 17	
HIP : Ing. RADKA KLÍMOVÁ	INVESTOR : VAK Znojemsko	STUPEŇ : DPS			

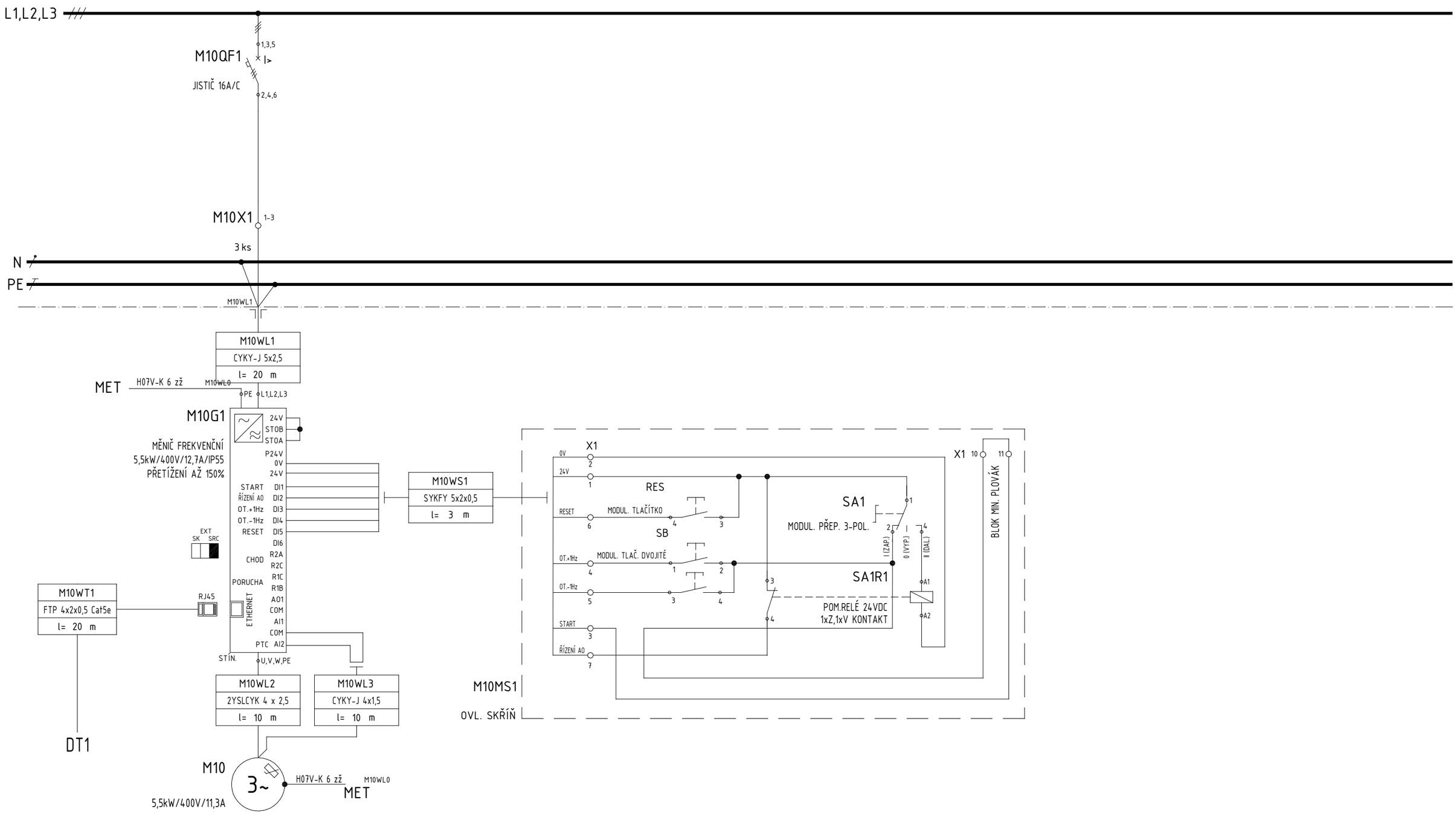

M10	
DMYCHADLO USN	

DATUM : 06/2023	AKCE : ČOV Těšetice - intenzifikace	PŘÍLOHA: ROZVADĚČ RH1		POLE : 1	DUIS S.R.O. Projektové a inženýrské služby Srbská 1546/21, 612 00 Brno E-mail: duis@duis.cz www.duis.cz
REVIZE : R00				MĚŘÍTKO : ---	
PROJEKTANT : Ing. KAREL POLÁČEK	PS : PS05, PS06, PS07, PS08	ZAK.ČÍSLO : 1276	ČÍSLO PŘÍLOHY : D.2-2.4	ČÍSLO VÝKR.: 18	
HIP : Ing. RADKA KLÍMOVÁ	INVESTOR : VAK Znojemsko	STUPEŇ : DPS			

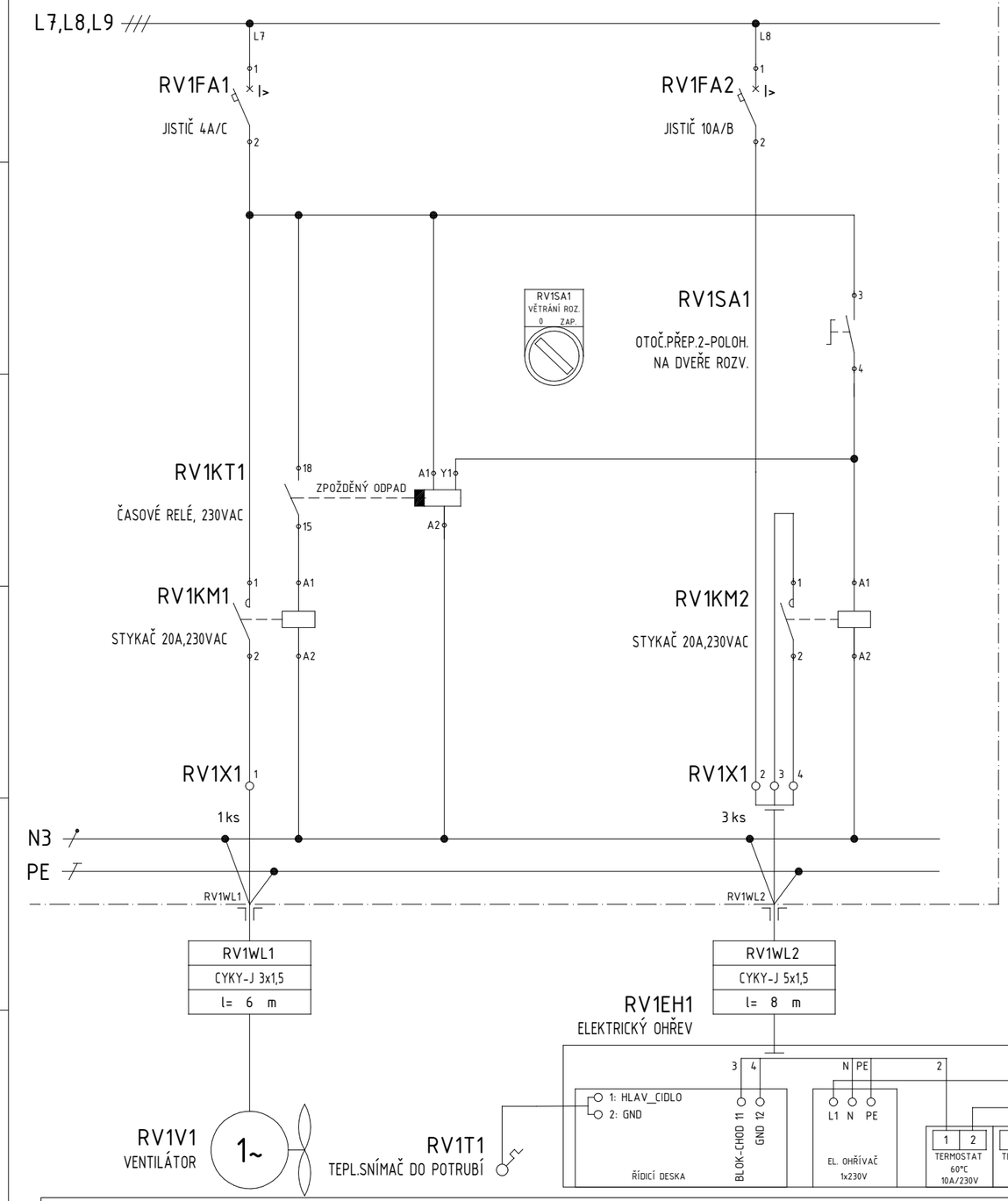

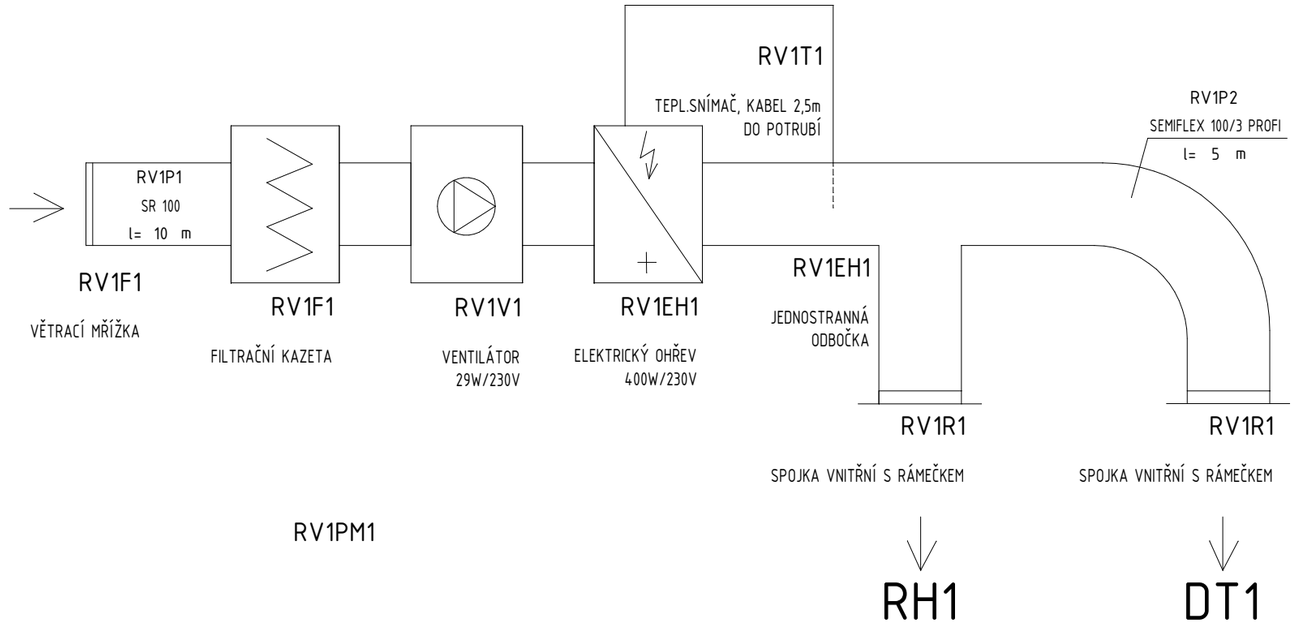

RV1

VĚTRÁNÍ ROZVADĚČŮ

DATUM : 06/2023	AKCE : ČOV Těšetice - intenzifikace	PŘÍLOHA: ROZVADĚČ RH1		POLE : 1	DUIS S.R.O. Projektové a inženýrské služby Srbská 1546/21, 612 00 Brno E-mail: duis@duis.cz www.duis.cz
REVIZE : R00				MĚŘÍTKO : ---	
PROJEKTANT : Ing. KAREL POLÁČEK	PS : PS05, PS06, PS07, PS08	ZAK.ČÍSLO : 1276	ČÍSLO PŘÍLOHY : D.2-2.4	ČÍSLO VÝKR.: 19	
HIP : Ing. RADKA KLÍMOVÁ	INVESTOR : VAK Znojemsko	STUPEŇ : DPS			